発行番号：第０６Ａ３４４５号
発 行 日：平成19年 6月29日

品 質 性 能 試 験 報 告 書

依 頼 者　　Ｆ Ｓ テ ク ニ カ ル 株 式 会 社

取 締 役　　藤 田 正 吾 様

東 京 都 葛 飾 区 高 砂 １ － ２ ２ － １ ５

試験名称　　Ｆ Ｓ Ｔ 用 ピ ン の ネ ッ ク 部 分 の 強 さ 試 験

標記試験結果は本報告のとおりであることを証明します。

財団法人　建材試験センター
中央試験所長　勝 野 奉 幸
埼玉県草加市稲荷５丁目21番20号

品質性能試験報告書

試験名称	ＦＳＴ用ピンのネック部分の強さ試験
依頼者	ＦＳテクニカル株式会社
試験項目	強さ
試験体	名　　称：ＦＳＴ工法用ピン 商品名：ラージネックピン 種　　類：Ｍ５及びＭ３ 材　　質：ＳＵＳＸＭ７ 形状・寸法：図－１～図－４参照 数　　量：各３本
試験方法	ピンを引張りジグの穴に入れ，２０kN万能試験機を用いてピンを引っ張り，最大荷重及び破壊状況の観察を行った。 引張りジグの穴の径は，Ｍ５用で６．４５mm，Ｍ３用で４．３５mmである。 代表的な試験状況を写真－１に示す。

試験結果

種類	番号	引抜き最大荷重　kN	破壊状況
Ｍ５	１	３．６６	３体ともキャップ部分が変形し引張りジグの穴から抜けた
	２	３．６６	
	３	３．７５	
	平均	３．６９	
Ｍ３	１	３．００	３体ともねじ部の破断
	２	２．９６	
	３	３．０２	
	平均	２．９９	

備考：試験後の状況を写真－２及び写真－３に示す。

試験期間	平成１９年　６月１５日
担当者	材料グループ　試験監督者　真野孝次 試験責任者　鈴木敏夫 試験実施者　鈴木敏夫
試験場所	中央試験所

（財）建材試験センター

単位 mm

※：( )内は参考寸法
※：抜きテーパー角度 0.717°

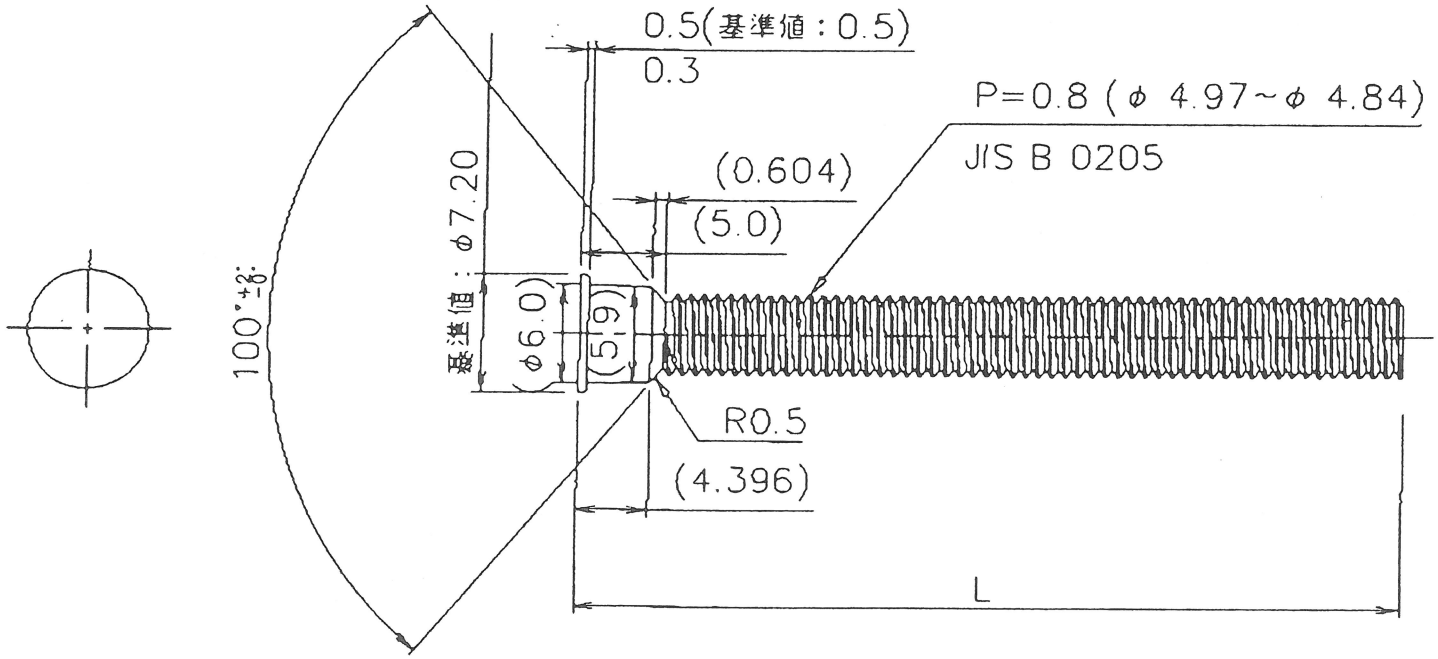

図－1　試験体図　M：5（依頼者提出資料）

※：( )内は参考寸法
※：抜きテーパー角度　0.717°

単位　mm

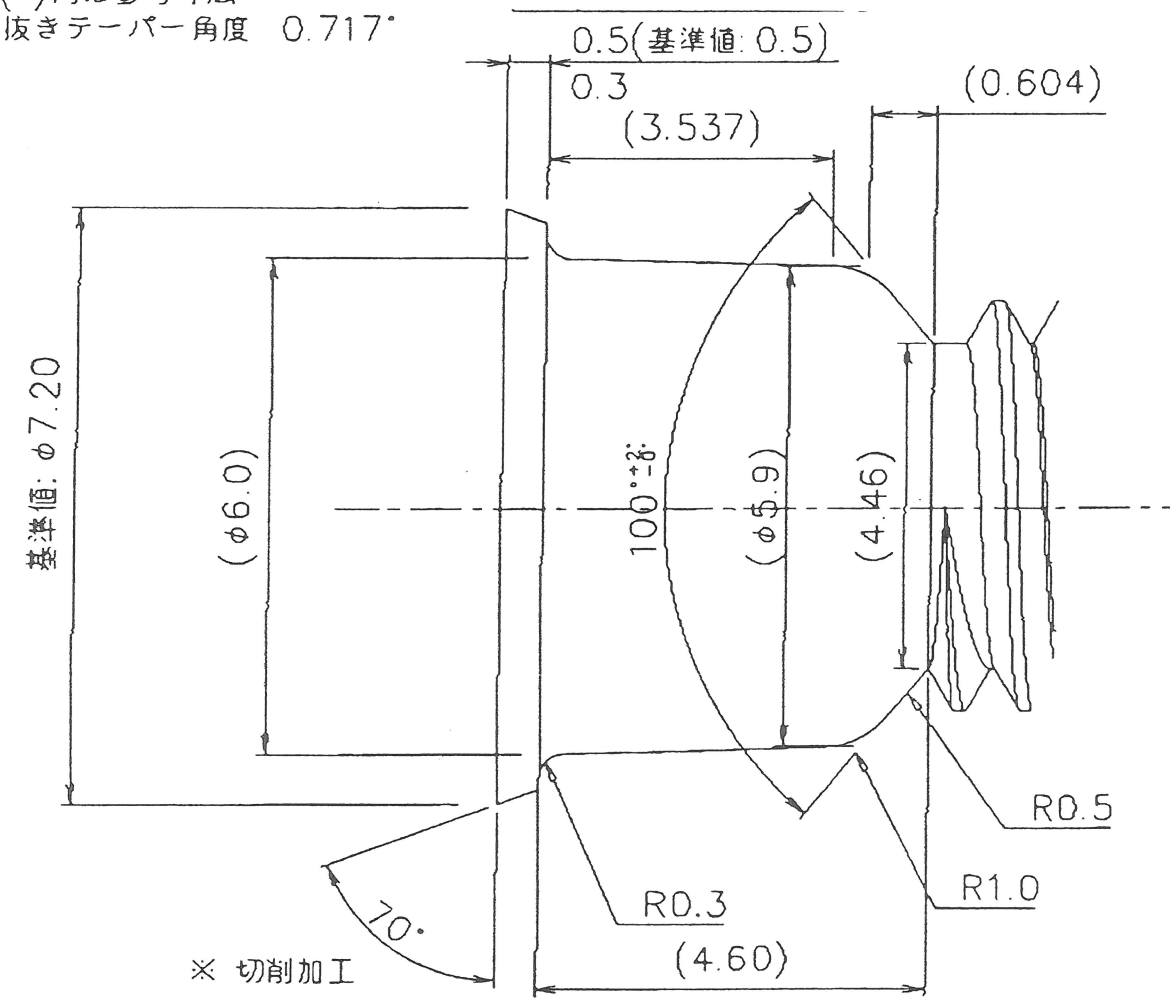

図－2　試験体図　M：5（依頼者提出資料）

単位 mm

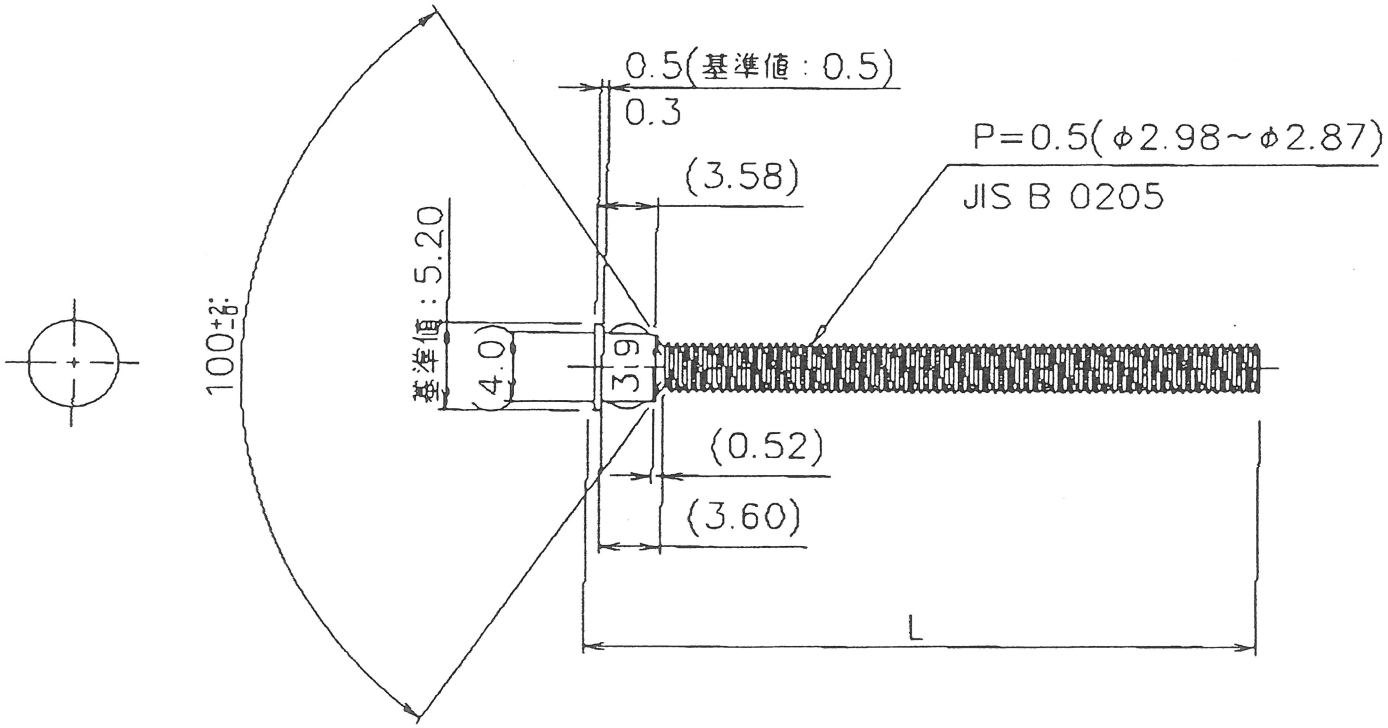

図－3　試験体図　M：3（依頼者提出資料）

単位 mm

※ ( )内は参考寸法
※ 抜きテーパー角度 0 93°

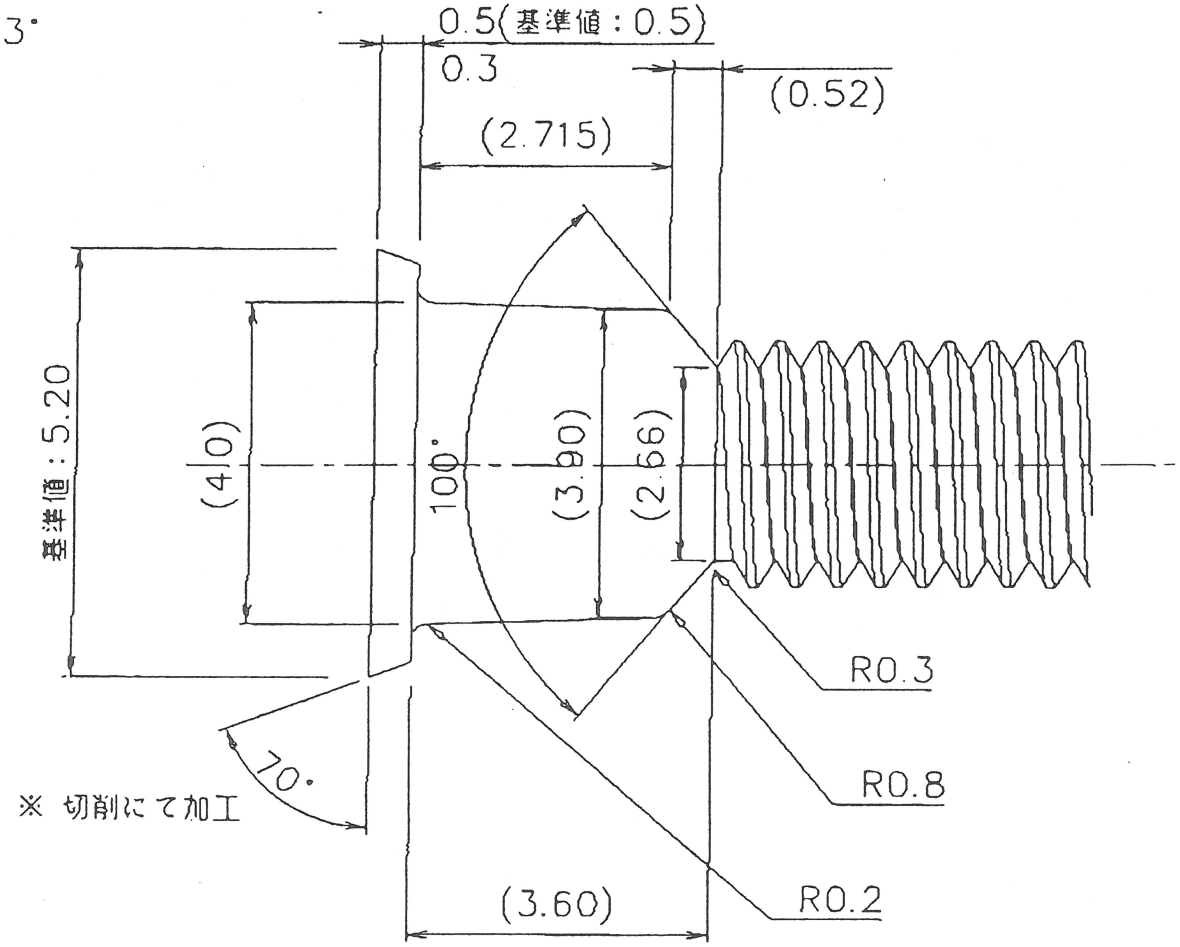

図－4　試 験 体 図　M：3（依頼者提出資料）

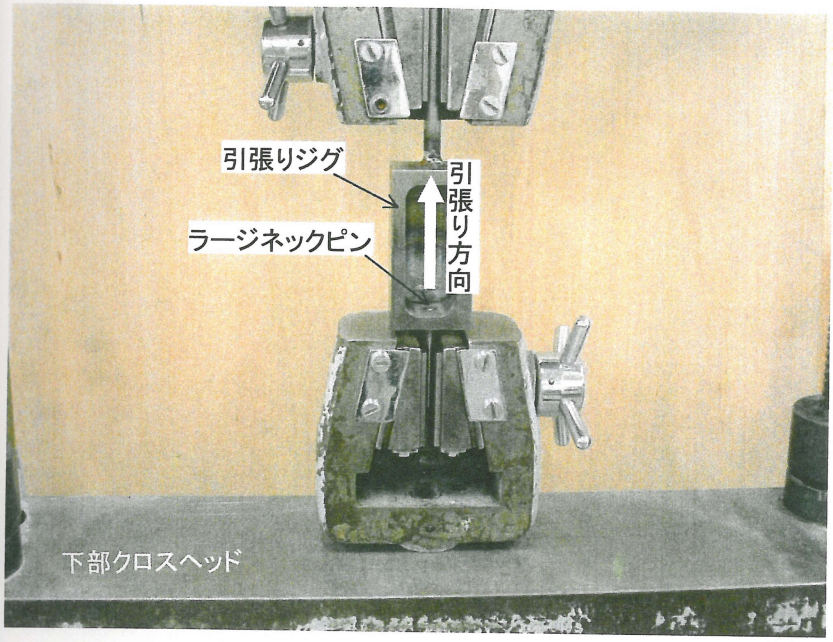

写真－１　　試　験　状　況

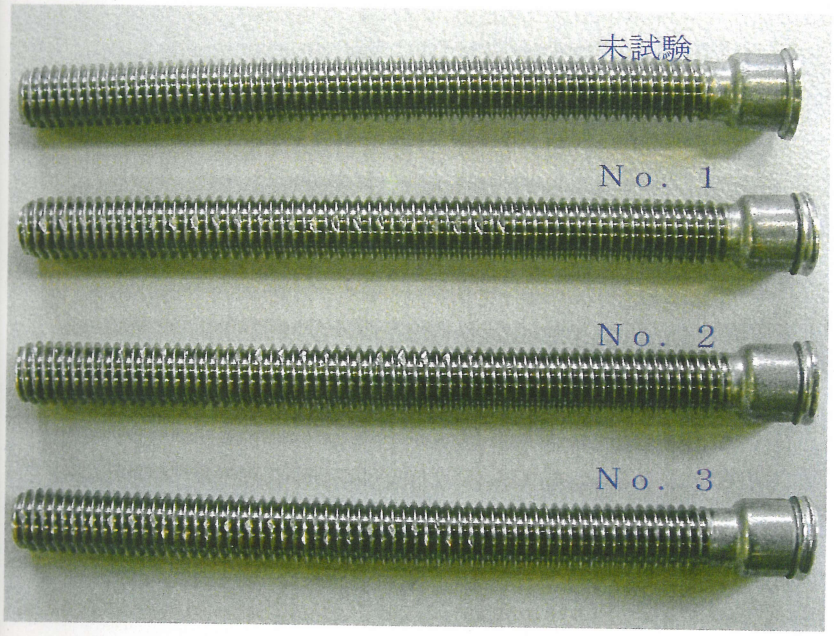

写真－２　　試験後の状況
（Ｍ５）

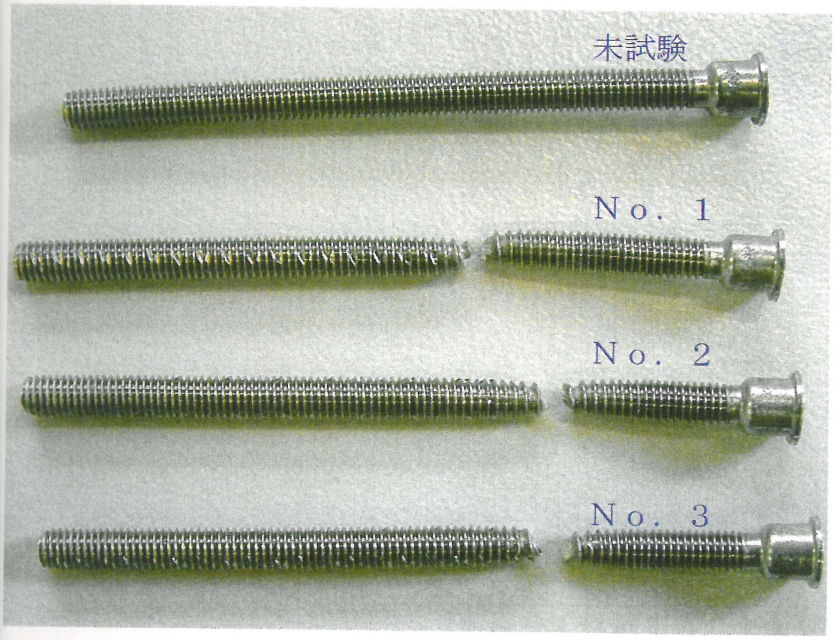

写真－３　　試験後の状況
（Ｍ３）

承認なく転載することを禁じます